scholtès

# HOTTE MURALE BOX

**SOHB1930X**

Inox et verre noir
Largeur 90 cm
3 vitesses + Booster
Débit d'air max 567 m3/h, Booster 691 m3/h
Niveau sonore max 65 dB, Booster 70 dB
Filtres à graisses en aluminium
Filtres à charbon
Indicateur de saturation des  iltres à graisses et charbon
Fonction arrêt temporisé
Eclairage LED 2 x 1,5 W
Installation en recyclage ou évacuation

**Accessoire :** télécommande

TÉLÉCOMMANDE

ÉCLAIRAGE LED

CLASSE D'EFFICACITÉ ÉNERGÉTIQUE A

**Scholtes.com**

10/2020 Le Groupe se réserve le droit de modifier à tout moment et sans préavis les produits décrits dans ce document. Celui-ci ne peut constituer un document contractuel.

HOTTES
MURALES

HOTTE MURALE BOX
**SOHB1930X**
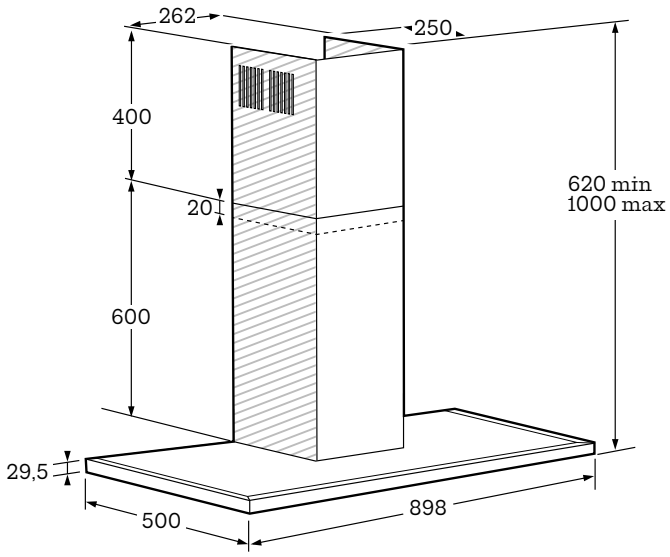
| | |
|---|---|
| TYPE D'INSTALLATION | RECYCLAGE / ÉVACUATION |
| CLASSE D'EFFICACITÉ ÉNERGÉTIQUE | A |
| TYPE DE COMMANDE | COMMANDE ÉLECTRONIQUE |
| TÉLÉCOMMANDE | OUI |
| ASPIRATION MAX, BOOSTER (M3/H) | 691 |
| ASPIRATION MIN / MAX, EN FONCTIONNEMENT NORMAL (M3/H) | 219 / 567 |
| NIVEAU SONORE EN MODE BOOSTER (DB) | 70 |
| NIVEAU SONORE À LA VITESSE MAX EN FONCTIONNEMENT NORMAL (db) | 65 |
| NOMBRE DE VITESSES | 3 |
| BOOSTER | OUI |
| ARRÊT AUTOMATIQUE | OUI |
| CONSOMMATION ÉNERGÉTIQUE ANNUELLE (KWH/AN) | 50 |
| CLASSE D'EFFICACITÉ D'ÉVACUATION DES FLUX DE VAPEUR | A |
| CLASSE D'EFFICACITÉ LUMINEUSE | B |
| ECLAIRAGE | 2 X 1,5 W LED |
| CLASSE D'EFFICACITÉ DES FILTRES À GRAISSES | B |
| NOMBRE DE FILTRES À GRAISSES | 3 |
| MATÉRIAU DES FILTRES À GRAISSES | ALUMINIUM |
| FILTRES À CHARBON INCLUS | OUI |
| RÉFÉRENCE DES FILTRES À CHARBON | CU003865 |
| INDICATEUR DE SATURATION DES FILTRES À GRAISSES / À CHARBON | OUI / OUI |
| CLAPET ANTI-RETOUR | OUI |
| KIT D'INSTALLATION INCLUS | OUI |
| PUISSANCE DU MOTEUR (W) | 275 |
| PUISSANCE TOTALE (W) | 278 |
| DIAMÈTRE D'ÉVACUATION (MM) | 150 |
| LIVRÉE AVEC CORDON D'ALIMENTATION, EN CM | OUI, 200 |
| COULEUR | INOX ET VERRE NOIR |
| DIMENSIONS DU PRODUIT (HXLXP) MM | 629,5 X 898 X 500 |
| DIMENSIONS DE L'EMBALLAGE (HXLXP) MM | 595 X 1010 X 450 |
| POIDS NET (KG) | 19,9 |
| POIDS BRUT (KG) | 26,2 |
| CODE EAN | 3527570074707 |
| DEEE HT | 4,17 € |